NPU 2500+

Luftfiltergeräte

Die Luftfiltergeräte von SMH, die auch als Luftwäscher oder Unterdruckhaltegeräte (UHGs) bezeichnet werden, ermöglichen die mobile gefilterte Luftentnahme zur Kontrolle von Umgebungen, in denen luftgetragene Schadstoffe ein potenzielles Risiko für die menschliche Gesundheit darstellen, z. B. bei pharmazeutischen, biomedizinischen, Abbruch- und Sanierungsarbeiten. Sie sind so konzipiert, dass sie in einer tragbaren Dekontaminierungsanlage oder einem Arbeitsgehäuse einen Unterdruck erzeugen. Alle SMH UHGs entsprechen BS EN 8520-2: 2009.

Das NPU 2500+ ist die neueste Ergänzung der NPU-Produktreihe von SMH und verfügt über ein völlig neu entwickeltes Gehäuse ohne Schweißnaht, das leicht zu reinigen ist. Das Polyethylengehäuse ist leicht und dennoch robust genug, um den täglichen Einsatz auf der Baustelle zu überstehen.

Der leistungsstarke Motor bietet einen enormen Nennluftstrom von 2750m3/h für eine immer noch relativ kompakte Größe und geringes Gewicht. Mit einer Partikelfiltration von 99,995 % bei 0,3 Mikron kann der HEPA-Filter (Schwebstofffilter, en: High Efficiency Particulate Air filter, HEPA) kontaminierte Luft von potenziell schädlichen Partikeln wie Asbest, Bakterien und einigen Viren reinigen.

Neue Rückstauklappe

Auf einen Blick

- Kauf oder Miete möglich - siehe Bestellcodes auf der nächsten Seite oder sprechen Sie mit Ihrer örtlichen Niederlassung über die Anmietung eines Gerätes
- Entspricht allen relevanten britischen Normen. Weitere Einzelheiten finden Sie auf der nächsten Seite
- Das neue Designgehäuse aus Polyethylen ist schweißfrei, robust und leicht zu reinigen - und so konzipiert, dass es leicht zu stapeln ist.
- Leichter als sein Vorgänger, mit geformten Griffen für leichteres Anheben
- Die verbesserte Abgasklappe gewährleistet den vollständigen Verschluss, wenn kein Luftstrom vorhanden ist
- Vollständig MCB-geschützt, um die absolute Sicherheit der Benutzer zu gewährleisten
- Erhältlich in verschiedenen Farben
- Wartung und Reparaturen erhalten Sie bei Ihrer SMH-Niederlassung vor Ort - wir empfehlen mindestens einmal alle sechs Monate einen Full-Service. UHGs, die außerhalb des Vereinigten Königreichs verkauft werden, müssen mindestens alle 12 Monate und in Übereinstimmung mit den örtlichen Vorschriften und anerkannten Regeln der Technik überprüft und gewartet werden.

Contact your nearest branch

Romsey
01794 52 4000
romsey@smhproducts.com

Bristol
01174033665
bristol@smhproducts.com

London
01277810035
london@smhproducts.com

Cardiff
02920780790
cardiff@smhproducts.com

Birmingham
01213286000
birmingham@smhproducts.com

Leeds
01132799003
leeds@smhproducts.com

Glasgow
0141 556 6600
glasgow@smhproducts.com

St Helens
0174426660
sthelens@smhproducts.com

Washington
01914566002
washington@smhproducts.com

Nottingham
01623720121
nottingham@smhproducts.com

Technische Spezifikation für das NPU 2500+

Spezifikationen

Gehäuse	Geformtes Polyethylen, schweißfrei, erhältlich in verschiedenen Farben
Luftstrom	2750 m3/h (durchschnittlich) 1619 CFM (durchschnittlich)
Geräuschpegel	<86 dbA bei einer Messung bei 1 m
Elektrisch	1 x Motor mit hoher Kapazität, der einphasig mit 110/120V-50Hz oder mit einer 220/240V-50Hz-Versorgung betrieben werden kann Maximaler Eingang 1 kW 110v: MCB-geschützt 230v: RCBO-geschützt
Filter	1 x Vorfilter (450x450x98 mm) 1 x H14 HEPA Filter mit einem Wirkungsgrad von 99,995 % bei 0,3 Mikron (457x457x292 mm)
Gewicht	46 kg
Optionale Extras	▪ Luftstromwächter ▪ Variabler Durchflussregler ▪ Stundenzähler (Standard bei 230-V-Geräten)

Abmessungen (mm)

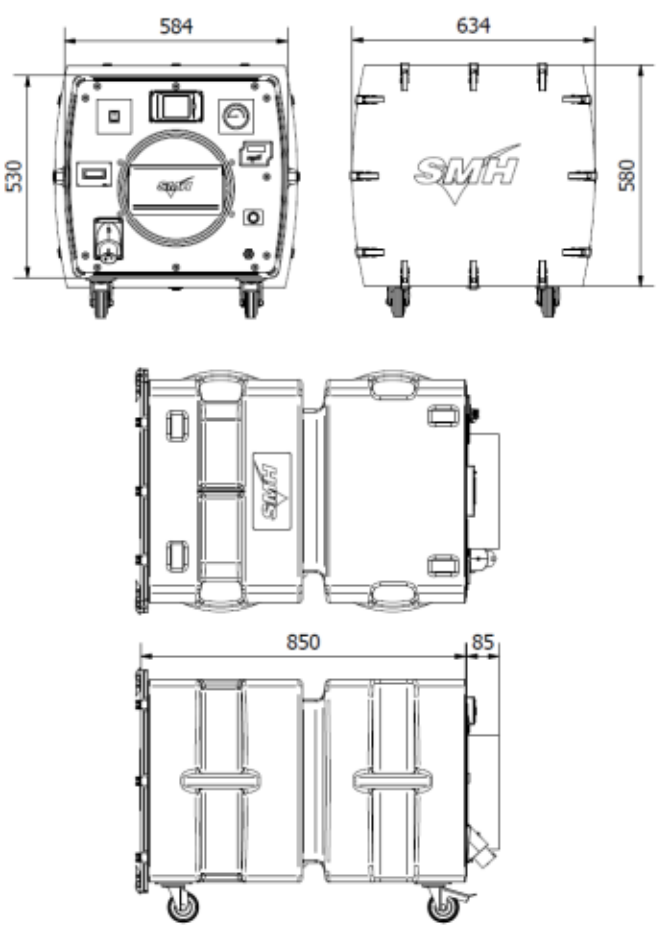

Zertifizierungen und Genehmigungen

- Die UHGs sind PAT- und DOP-getestet
- Die UHGs entsprechen der Norm **BS EN 8520-2: 2009** (Geräte zur kontrollierten Entfernung von asbesthaltigen Materialien (ACMs))
- Die NPU-HEPA-Filter entsprechen der **BS EN 1822-1** HEPA H14-Filterung
- Die Geräte werden in einem qualitätsgesicherten Werk nach **ISO 9001** hergestellt

Teile und Zubehör

Teile		Zubehör
1. Manometer (B001579)	7. Gebremste Lenkrolle (B001575)	Roving-Filterkasten (B001573)
2. MCB 16 Ampere	8. UHG-Gehäuse	Stutzenblech (B001569)
3. Rückstauklappe	9. Lenkrolle (B001581)	Sehr stabiler Lüftungsschlauch (B002045)
4. Einlassbuchse 110v (B001248)	10. HEPA-Filter (B002218)	
4a. Einlassbuchse 230v (B001274)	11. HEPA-Druckplatte	
5. Motormontageplatte	12. Vorfilter (B001048)	
6. 110v Motor (B001586)	13. Frontblende	
6a. 230v Motor (B001588)	14. Mittenklemmen (B001549)	

NPU 5000+

Luftfiltergeräte

Die Luftfiltergeräte von SMH, die auch als Luftwäscher oder Unterdruckhaltegeräte (UHGs) bezeichnet werden, ermöglichen die mobile gefilterte Luftentnahme zur Kontrolle von Umgebungen, in denen luftgetragene Schadstoffe ein potenzielles Risiko für die menschliche Gesundheit darstellen, z. B. bei pharmazeutischen, biomedizinischen, Abbruch- und Sanierungsarbeiten. Sie sind so konzipiert, dass sie in einer tragbaren Dekontaminierungsanlage oder einem Arbeitsgehäuse einen Unterdruck erzeugen. Alle SMH UHGs entsprechen BS EN 8520-2: 2009.

Das NPU 5000+ verfügt über ein völlig neu entwickeltes Gehäuse ohne Schweißnaht, das leicht zu reinigen ist. Das Polyethylengehäuse ist leicht und dennoch robust genug, um den täglichen Einsatz auf der Baustelle zu überstehen.

Die leistungsstarken Motoren bieten einen enormen Nennluftstrom von 5500m³/h für eine immer noch relativ kompakte Größe und geringes Gewicht. Mit einer Partikelfiltration von 99,995 % bei 0,3 Mikron kann der HEPA-Filter (Schwebstofffilter, en: High Efficiency Particulate Air filter, HEPA) kontaminierte Luft von potenziell schädlichen Partikeln wie Asbest, Bakterien und einigen Viren reinigen.

Neue Rückstauklappe

Auf einen Blick

- Kauf oder Miete möglich - siehe Bestellcodes auf der nächsten Seite oder sprechen Sie mit Ihrer örtlichen Niederlassung über die Anmietung eines Gerätes
- Entspricht allen relevanten britischen Normen. Weitere Einzelheiten finden Sie auf der nächsten Seite
- Das neue Designgehäuse aus Polyethylen ist schweißfrei, robust und leicht zu reinigen - und so konzipiert, dass es leicht zu stapeln ist.
- Leichter als sein Vorgänger, mit geformten Griffen für leichteres Anheben
- Die verbesserte Abgasklappe gewährleistet den vollständigen Verschluss, wenn kein Luftstrom vorhanden ist
- Vollständig MCB-geschützt, um die absolute Sicherheit der Benutzer zu gewährleisten
- Erhältlich in verschiedenen Farben
- Wartung und Reparaturen erhalten Sie bei Ihrer SMH-Niederlassung vor Ort - wir empfehlen mindestens einmal alle sechs Monate einen Full-Service. UHGs, die außerhalb des Vereinigten Königreichs verkauft werden, müssen mindestens alle 12 Monate und in Übereinstimmung mit den örtlichen Vorschriften und anerkannten Regeln der Technik überprüft und gewartet werden.

Contact your nearest branch

Romsey
01794 52 4000
romsey@smhproducts.com

Bristol
01174033665
bristol@smhproducts.com

London
01277810035
london@smhproducts.com

Cardiff
02920780790
cardiff@smhproducts.com

Birmingham
01213286000
birmingham@smhproducts.com

Leeds
01132799003
leeds@smhproducts.com

Glasgow
0141 556 6600
glasgow@smhproducts.com

St Helens
0174426660
sthelens@smhproducts.com

Washington
01914566002
washington@smhproducts.com

Nottingham
01623720121
nottingham@smhproducts.com

Technische Spezifikation für die NPU 5000+

Spezifikationen

Gehäuse	Geformtes Polyethylen, schweisslos, erhältlich in verschiedenen Farben
Luftstrom	5500 m³/h (durchschnittlich) 3190 CFM (durchschnittlich)
Geräuschpegel	<86 dbA bei einer Messung bei 1 m
Elektrisch	2 x Motor mit hoher Kapazität, der einphasig mit 110 / 120V-50Hz oder mit einer 220 / 240V-50Hz-Versorgung betrieben werden kann Maximaler Eingang 2 kW 110v: MCB-geschützt 230v: RCBO-geschützt
Filter	1 x Vorfilter (596x596x98 mm) 1 x H14 HEPA Filter mit einem Wirkungsgrad von 99,995 % bei 0,3 Mikron (610x610x292 mm)
Gewicht	65 kg
Optionale Extras	▪ Luftstromwächter ▪ Variabler Durchflussregler ▪ Stundenzähler (Standard bei 230-V-Geräten)

Abmessungen (mm)

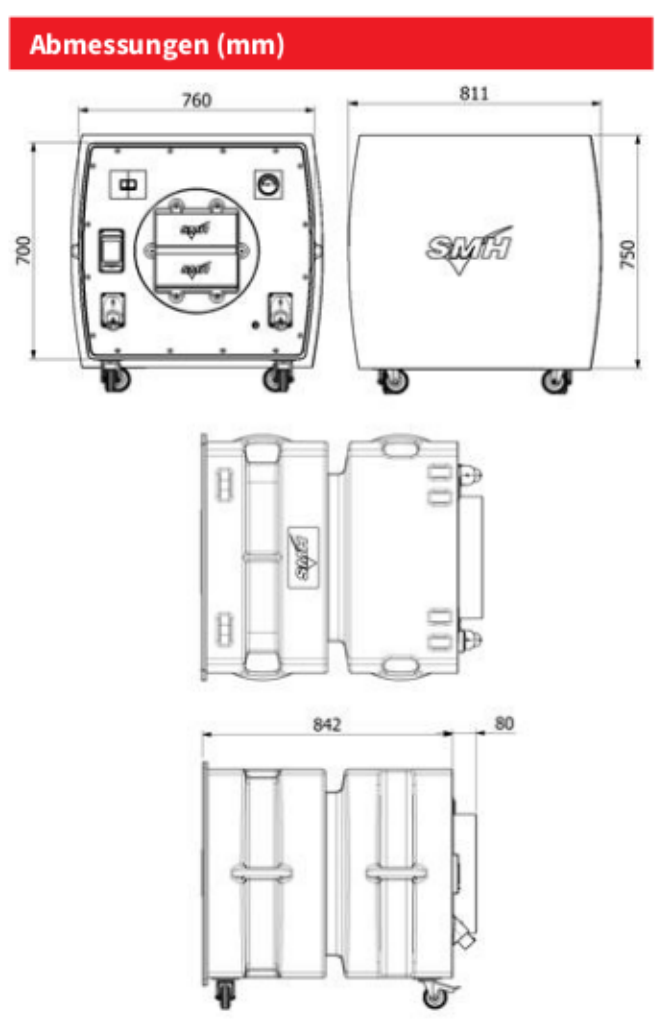

Zertifizierungen und Genehmigungen

- Die UHGs sind PAT- und DOP-getestet
- Die UHGs entsprechen der Norm **BS EN 8520-2: 2009** (Geräte zur kontrollierten Entfernung von asbesthaltigen Materialien (ACMs))
- Die UHG-HEPA-Filter entsprechen der **BS EN 1822-1** HEPA H14-Filterung
- Die Geräte werden in einem qualitätsgesicherten Werk nach **ISO 9001** hergestellt

Teile und Zubehör

Teile		Zubehör
1. Manometer (B001579)	7. Gebremste Lenkrolle (B001575)	Roving-Filterkasten (B001573)
2. MCB 16amp	8. UHG-Gehäuse	Stutzenblech (B001569)
3. Rückstauklappe	9. Lenkrolle (B001581)	Sehr stabiler Lüftungsschlauch (B002045)
4. Einlassbuchse 110v (B001248)	10. HEPA-Filter (B002218)	
4a. Einlassbuchse 230v (B001274)	11. HEPA-Druckplatte	
5. Motormontageplatte	12. Vorfilter (B001048)	
6. 110v Motor (B001586)	13. Frontblende	
6a. 230v Motor (B001588)	14. Mittenklemmen (B001549)	